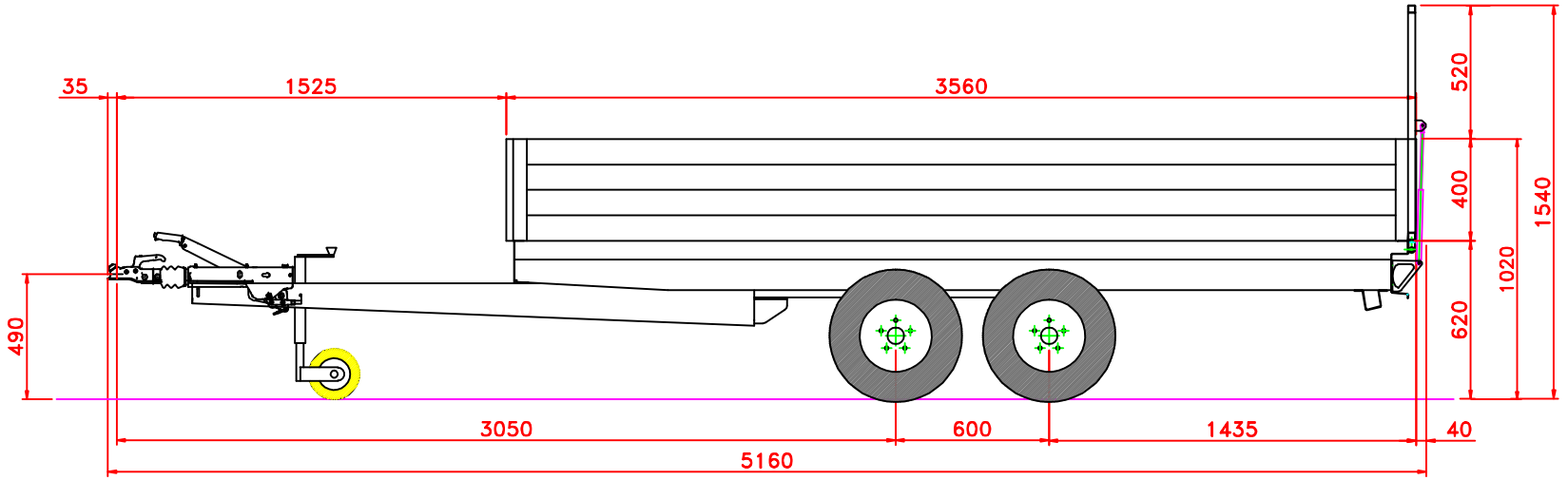

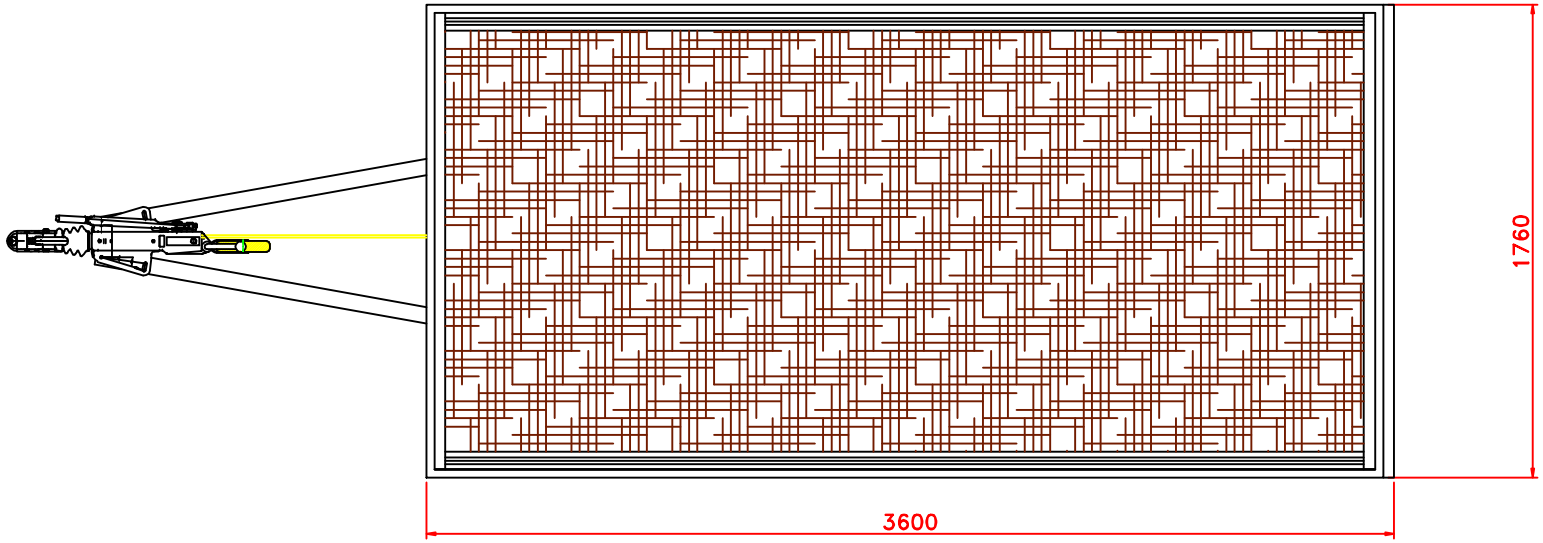

TOLLERANZA GENERALE ±5 mm

PESO GREZZO	PESO FINITO
Kg.	Kg.
N. PEZZI	

UMBRA RIMORCHI
S. SISTO – PERUGIA

MATERIALE
TIPO
FINITURA
MODELLO UR-TCV302/H6FCP;UR-TCV302/J6FCP
DESCRIZIONE COMPLESSIVO RIMORCHIO

LA PROPRIETA' DI QUESTO DISEGNO E' RISERVATA A TERMINI DI LEGGE

SCALA	F.S.	DATA	21/02/11
DISEGNATO	R.P.	VISTO	

Derivato da dis.
Sostituisce dis.
Formato Foglio A4

CODICE
JokerPro_J6FCP