○上面図

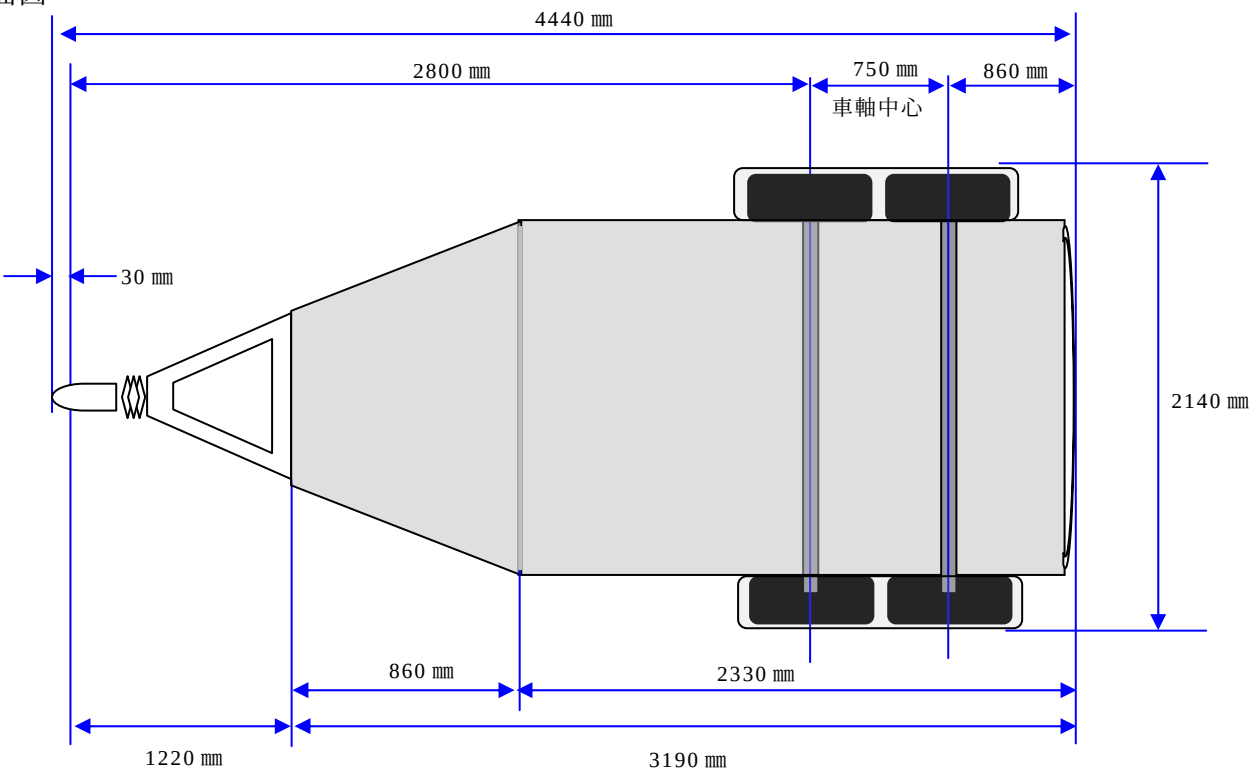

○室内寸法

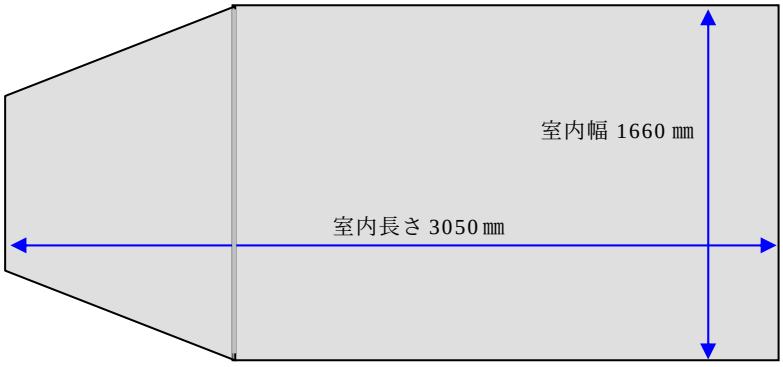

※室内高さは最大で 2250 ㎜